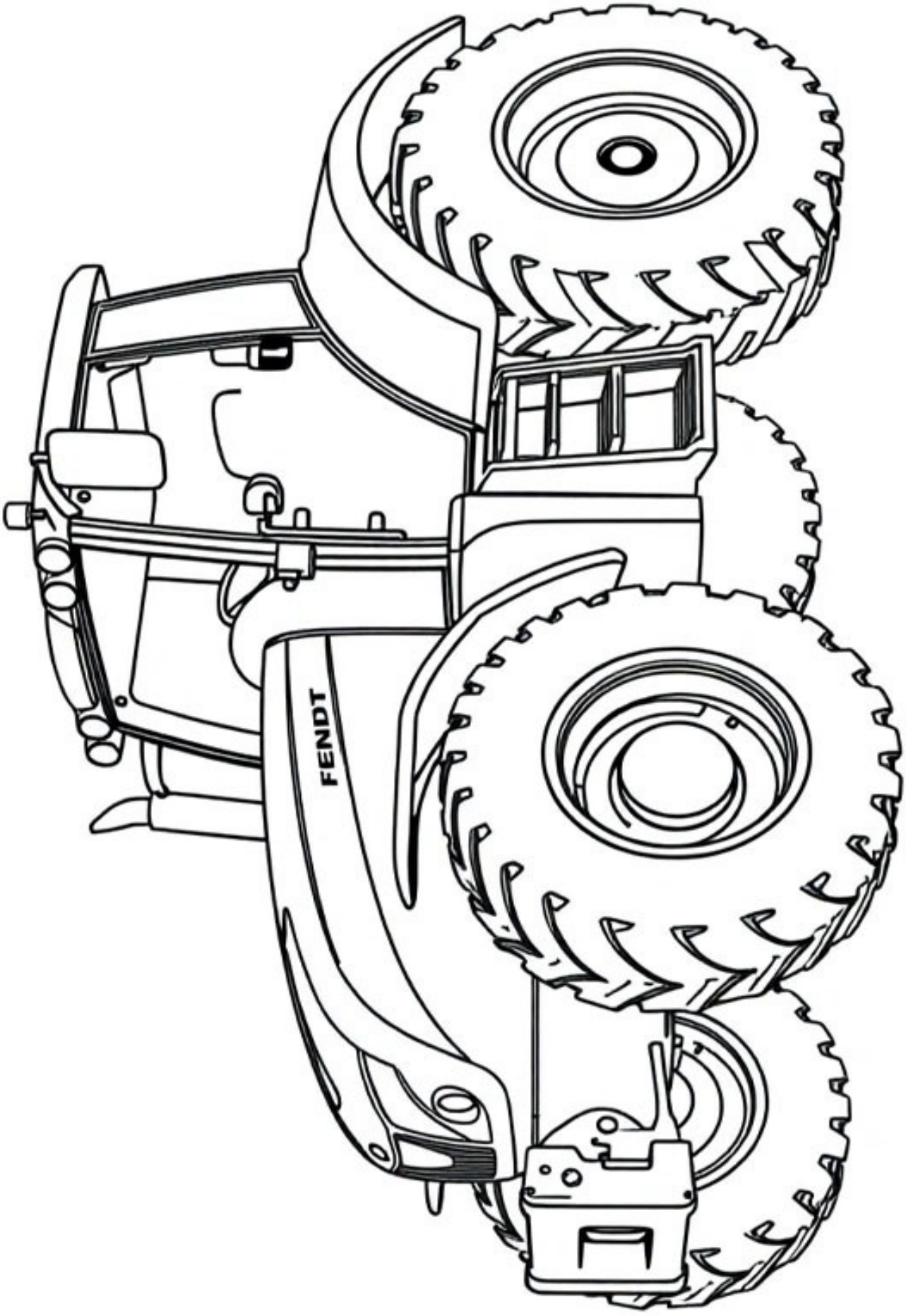
FENDT